GB

Before using your device, please read the safety and operating instructions carefully. Only then you will be able to use all the functions safely and reliably. Keep this manual safe and pass it on to any subsequent user.

Proper use
The wall bracket serves for wall suspension of televisions, etc.. This device is exclusively intended for use in private domains in accordance with this manual and may not be used for commercial purposes. Any other form of use constitutes improper use and can result in material damage and even personal injury. The manufacturer does not accept any liability for damage caused due improper use.

Safety instructions
- Please do not use the bracket if it appears to be damaged in any way.
- Do not leave children unattended, while the device is in use. Or locate the device out of the reach of children.
- This device is only intended for indoor use. Please do not use it in humid rooms or near water. Avoid using structures where shocks and vibrations could occur.
- Please have the installation carried out by a professional.
- This wall bracket may only be mounted on vertical, smooth and solid, stable walls/ceilings.
- It may only be burdened up to the specified maximum weight.
- Only original parts may be used. Uncertified parts could result in damages to the television or mounting bracket.
- Make sure that there are no electrical, gas or water lines in the wall/ceiling.
- After installation, please regularly check that all screws are tight every three months. If necessary, loose or damaged screws must be tightened again or replaced.
- Do not dismantle the wall bracket and do not repair it yourself. This would render the guarantee void.

Safety Indication for the attached Wall Fastening Material
Check the characteristics of the wall before you start the assembly. The wall fastening material attached is designed exclusively for the application on walls made of solid bricks, concrete or wooden beams. In case of assembly on walls made of other materials, like hollow bricks, light construction materials or drywalls, please contact your assembler and/or speciality retailer. For a safe assembly of the anchor bolts use the correct drill to make the hole according to the indication (diameter). The drilled hole must be deep enough so that the anchor bolts can enter the wall completely. Any wall covers must not exceed a thickness of 3mm.

Disposal of packing
Packing material shall be recycled. Please do not dispose with household waste and act according to local disposal regulations.

D

Bevor Sie Ihr Gerät benutzen, lesen Sie bitte zuerst die Sicherheitshinweise und diese Gebrauchsanleitung aufmerksam durch. Nur so können Sie alle Funktionen sicher und zuverlässig nutzen.
Bewahren Sie die Gebrauchsanleitung gut auf und geben Sie sie an mögliche Nachbesitzer weiter.

Bestimmungsgemäßer Gebrauch
Die Wandhalterung dient der Wandmontage von Fernsehgeräten usw.. Das Gerät ist ausschließlich zum Einsatz gemäß dieser Anleitung im privaten Bereich bestimmt und darf nicht für gewerbliche Zwecke verwendet werden. Jede andere Verwendung gilt als nicht bestimmungsgemäß und kann zu Sachschaden oder sogar zu Personenschäden führen. Der Hersteller übernimmt keine Haftung für Schäden, die durch nicht bestimmungsgemäßen Gebrauch entstanden sind.

Sicherheitshinweise
- Nutzen Sie die Halterung bitte nicht, wenn sie beschädigt zu sein scheint.
- Lassen Sie Kinder nicht unbeaufsichtigt, während das Gerät genutzt wird. Oder stellen Sie das Gerät so auf, dass Kinder es nicht erreichen können.
- Das Gerät ist nur für Innenräume vorgesehen. Bitte nutzen Sie es nicht in feuchten Räumen oder in der Nähe von Wasser. Vermeiden Sie Aufbauten, an denen Stöße und Vibrationen auftreten können.
- Bitte die Installation durch einen Fachmann ausführen lassen.
- Diese Wandhalterung darf nur an senkrechten, glatten und festen tragfähigen Wänden/Decken montiert werden.
- Sie darf nur bis zum angegebenen Maximalgewicht belastet werden.
- Es dürfen nur Originalteile verwendet werden. Nicht zertifizierte Teile können zu Schäden am Fernseher oder an der Halterung führen.
- Vergewissern Sie sich, dass sich in der Wand/decke weder Strom-, Gas- noch Wasserleitungen befinden.
- Nach der Montage überprüfen Sie bitte den Sitz der Schrauben regelmäßig alle 3 Monate. Ggf. müssen lose oder beschädigte Schrauben wieder fest gezogen bzw. ersetzt werden.
- Zerlegen Sie die Wandhalterung nicht in ihre Einzelteile oder reparieren Sie diese selbst. Die Garantie verfällt dann.

Sicherheitshinweise für das beigefügte Wandbefestigungsmaterial
Prüfen Sie vor der Montage unbedingt die Beschaffenheit der Wand. Das mitgelieferte Wandbefestigungsmaterial ist nur für das Anbringen an Wänden aus Vollziegeln, Beton oder Holzbalken bestimmt. Bei einer Montage an Wänden aus anderen Materialien, zum Beispiel Hohllochziegeln, Leichtbaustoffen oder Gipskarton, wenden Sie sich an Ihren Monteur und/oder Fachhändler. Für die sichere Montage der Dübel muss für die Bohrung der korrekte Bohrer gemäß Kennzeichnung (Durchmesser) verwendet werden. Das Bohrloch muss tief genug sein, damit der Dübel vollständig in der Wand versenkt ist. Eventuelle Wandverkleidungen dürfen höchstens 3 mm dick sein.

Entsorgung der Verpackung
Die Verpackung ist einer Wiederverwendung zuzuführen. Bitte werfen Sie sie nicht in den Hausmüll und handeln Sie entsprechend der lokalen Entsorgungsvorschriften.

F

Avant d'utiliser votre appareil, veuillez tout d'abord lire attentivement les consignes de sécurité ainsi que ce mode d'emploi. Ce n'est qu'ainsi que vous pourrez utiliser toutes les fonctions en toute sécurité et de manière fiable. Conservez bien le mode d'emploi et transmettez-le à tout propriétaire ultérieur.

Utilisation conforme aux prescriptions
Le support mural sert à installer des téléviseurs, etc. sur un mur. L'appareil doit être exclusivement utilisé conformément aux instructions, dans un environnement privé et ne doit pas être employé à des fins commerciales. Toute autre utilisation est considérée comme non conforme et peut engendrer des dommages matériels, voire même des préjudices corporels. Le fabricant n'assume aucune responsabilité pour les dommages dus à une utilisation conforme.

Consignes de sécurité
- N'utilisez pas le support s'il semble être endommagé.
- Ne laissez pas vos enfants sans surveillance pendant l'utilisation de l'appareil. Sinon, installez l'appareil de manière à ce que vos enfants ne puissent pas l'atteindre.
- L'appareil est exclusivement prévu pour un usage intérieur. Ne l'utilisez pas dans des espaces humides ou à proximité de l'eau. Evitez les installations susceptibles de faire l'objet de chocs ou de vibrations.
- Veuillez faire effectuer l'installation par un spécialiste.
- Ce support mural ne doit être posé que sur des murs/plafonds verticaux, lisses et solides.
- Il ne doit supporter que le poids maximal indiqué.
- Seules des pièces d'origine doivent être utilisées. Les pièces non certifiées peuvent endommager le téléviseur ou son support.
- Assurez-vous qu'aucune conduite d'électricité, de gaz ni d'eau ne se trouvent dans le mur/le plafond.
- Après le montage, vérifiez le serrage des vis à intervalles réguliers de 3 mois. Les vis desserrées ou endommagées doivent être resserrées, respectivement remplacées.
- Ne démontez pas les différentes parties du support mural et ne le réparez pas vous-même. La garantie serait sinon annulée.

Consignes de sécurité pour les matériaux de fixation murale posée
Avant le montage, vérifiez les caractéristiques du mur. L'équipement de fixation murale posée est uniquement prévu pour des murs en briques pleines, des poutres en bois ou en béton. Si le montage se fait sur des parois fabriquées avec d'autres matériaux, comme des briques creuses, des matériaux de construction légers ou des cloisons sèches, veuillez contacter votre monteur et/ou votre revendeur spécialisé. Pour une fixation sécurisée des boulons d'ancrages utilisez une perceuse adaptée pour percer le trou selon les indications (diamètre). Le trou doit être suffisamment profond pour permettre aux boulons d'ancrage de pénétrer entièrement dans le mur. Les revêtements muraux ne doivent avoir plus de 3 mm d'épaisseur.

Elimination de l'emballage
L'emballage est réutilisable. Ne le jetez pas avec les ordures ménagères et traitez-le conformément aux prescriptions d'élimination locales.

E

Antes de que utilice su aparato, lea primero atentamente las indicaciones de seguridad y las instrucciones de uso. Solamente así podrá utilizar todas las funciones con seguridad y confianza. Guarde bien el manual y entréguelo a cualquier usuario posterior.

Uso adecuado
Este soporte de pared sirve para montar televisores, etc. en paredes. El aparato se debe utilizar exclusivamente en el sector privado según lo indique este manual y queda prohibido usarlo para fines comerciales. Cualquier uso distinto será considerado como uso no predeterminado y podría causar daños materiales o incluso personales.
El fabricante no asume ninguna responsabilidad de daños provocados por un uso no predeterminado.

Instrucciones de Seguridad
- Por favor no utilice el soporte, si parece estar dañado.
- No deje a los niños desatendidos mientras el aparato esté en uso. O localice el aparato fuera del alcance de niños.
- El dispositivo está previsto de usarse en interiores solamente. Por favor no instalarlo en espacios húmedos o en la cercanía de agua. Evite estructuras las sobrepuestas, que puedan recibir empujes o vibraciones.
- Por favor permita que su instalación sea llevado a cabo por un experto.
- Este soporte de pared solamente puede ser montado en paredes/techos capaces de sostenerlo, que sean verticales, lisos y estables.
- Solo se puede cargar con el peso máximo indicado.
- Solo se puede utilizar las piezas originales. Partes no certificados pueden causar daños en el televisor o en el soporte de pared.
- Asegúrese, que la pared/techo no presente conducciones de corriente, gas o de agua.
- Después del montaje debe de verificar el posicionamiento de los tornillos regularmente cada 3 meses. Eventualmente habrá que re-ajustar o reemplazar aquellos tornillos sueltos o dañados.
- No desmonte el dispositivo en sus partes individuales y no los repare por su cuenta. Esto lleva a que se caduca la garantía.

Aviso de seguridad para el material adjunto para la fijación en la pared
Antes del montaje verifique las características de la pared. El material adjunto para la fijación en la pared solamente está pensado para la aplicación en paredes de ladrillo sólido, cemento o vigas de madera. Si el montaje se efectúa en otros materiales como por ejemplo ladrillos huecos, materiales ligeros de construcción o cartón yeso hable con el montador y/o vendedor especializado. Para el montaje seguro de los pernos es necesario usar utilizar el taladro correcto según la identificación (diámetro). El taladro tiene que ser lo suficientemente profundo para que el perno se pueda introducir completamente en la pared. Los posibles revestimientos de pared no pueden sobrepasar un grosor de 3 mm.

Eliminación del embalaje
El embalaje debe ser reciclado. Por favor no lo tire con los residuos domésticos y actúe de acuerdo a las normas locales de eliminación de residuos.

I

Prima di utilizzare l'apparecchio leggere attentamente le istruzioni sulla sicurezza e questa guida all'uso. Solo così sarà possibile utilizzare tutte le funzioni in modo sicuro e affidabile. Conservare con cura la guida all'uso e cederla ad eventuali proprietari successivi.

Uso previsto
Il supporto a parete serve per il montaggio a parete di apparecchi televisivi ecc.. Lo strumento è previsto esclusivamente per l'uso domestico in base a queste istruzioni e non può essere utilizzato a scopi commerciali. Ogni altro utilizzo è considerato improprio e può causare danni a cose e persino a persone. Il produttore non assume alcuna responsabilità per danni derivanti da un uso improprio.

Istruzioni sulla sicurezza
- Non utilizzare il supporto se pare essere danneggiato.
- Non lasciare che i bambini utilizzino l'apparecchio senza essere sorvegliati. Oppure collocare l'apparecchio al di fuori della portata dei bambini.
- Lo strumento è previsto solo per spazi interni. Non utilizzarlo in stanze umide o vicino all'acqua. Evitare installazioni presso le quali potrebbero verificarsi colpi e vibrazioni.
- Far eseguire l'installazione da un esperto.
- Questo supporto a parete può essere montato solo a pareti/soffitti verticali, lisci e stabili, in grado di sostenere il carico.
- Può sopportare solo un peso entro i limiti del peso massimo indicato.
- Possono essere utilizzati solo pezzi originali. Pezzi non certificati possono causare danni al televisore o al supporto.
- Assicurarsi che presso la parete/il soffitto scelti non si trovino condutture di elettricità, gas e d'acqua.
- Dopo il montaggio, verificare la posizione delle viti ogni 3 mesi. Eventuali viti allentate o danneggiate devono essere fissate di nuovo o sostituite.
- Non scomporre il supporto a parete nelle sue singole componenti e non tentare di ripararlo per conto proprio. In tal caso la garanzia decadrà.

Avvisi di sicurezza relative al materiale di fissaggio incluso
Prima del montaggio controlli assolutamente la caratteristica della parete. Il materiale di fissaggio ivi incluso è destinato esclusivamente per l'applicazione su pareti in mattoni pieni, cemento o travi di legno. Per il montaggio su pareti in altri materiali, ad es. mattoni forati vuoti, materiali leggeri o cartongesso, si rivolga al Suo montatore e/o al rivenditore specializzato. Per il montaggio sicuro dei tasselli per la foratura si deve utilizzare il trapano adatto secondo la designazione (diametro). Il foro deve essere abbastanza profondo per poter inferire il tassello completamente all'interno della parete. Gli eventuali rivestimenti della parete non devono superare i 3 mm di spessore.

Smaltimento della confezione
La confezione deve essere smaltita presso un centro di riciclaggio. Non gettarla insieme ai rifiuti domestici e osservare le norme locali relative allo smaltimento.

NL

Alvorens uw apparaat te benutten dient u eerst de veiligheidsinstructies en deze gebruiksaanwijzing zorgvuldig door te lezen. Alleen zo kunt u alle functies veilig en betrouwbaar benutten. Bewaar deze gebruiksaanwijzing goed en geef hem aan eventuele volgende gebruikers mee.

Reglementair gebruik
De muurbeugel dient voor de wandmontage van televisieapparaten etc.. Het apparaat is uitsluitend bedoeld voor gebruik in overeenstemming met deze instructies in de particuliere sector en mag niet worden gebruikt voor commerciële doeleinden. Ieder ander gebruik geldt als niet reglementair en kan leiden tot schade of zelfs persoonlijk letsel. De fabrikant stelt zich niet aansprakelijk voor schaden die zijn ontstaan door onreglementair gebruik.

Veiligheidsinstructies
- Gelieve geen gebruik maken van de beugel, als deze beschadigd is.
- Laat kinderen niet zonder toezicht, terwijl het apparaat wordt gebruikt. Of zet het apparaat op een zodanige plaats dat kinderen er niet bij kunnen.
- Het apparaat is uitsluitend bedoeld voor gebruik binnenshuis. Gelieve niet te gebruiken in vochtige ruimtes of in de buurt van water. Vermijd bevestiging aan zaken waarbij schokken en trillingen kunnen optreden.
- Laat de installatie alstublieft uitvoeren door een vakman.
- Deze muurbeugel kan uitsluitend worden gemonteerd op verticale, gladde en stevige dragende wanden / plafonds.
- Hij mag alleen tot het aangegeven maximale gewicht belast worden.
- Uitsluitend originele onderdelen mogen gebruikt worden. Niet-gecertificeerde onderdelen kunnen schade veroorzaken aan de televisie of de houder.
- Vergewis u ervan dat er zich in de wand/het plafond geen elektriciteits-, gas- of waterleidingen bevinden.
- Gelieve na de montage de schroeven regelmatig elke 3 maanden te controleren. Indien nodig, moeten losse of beschadigde schroeven opnieuw vastgedraaid of vervangen worden.
- Demonteer de muurbeugel niet in afzonderlijke onderdelen of repareer hem niet zelf. Dan vervalt de garantie.

Veiligheidsaanwijzing voor het bijgevoegde Muur bevestigingsmateriaal
Controleer de eigenschappen van de muur voordat u met de montage begint. Het bijgeleverde wand bevestigings-materiaal is exclusief ontworpen voor de toepassing op muren van massief steen, beton of houten balken. In geval van montage op wanden van andere materialen, zoals holle bakstenen, licht bouwmateriaal of droge montagebouw (drywalls), neem dan contact op met uw monteur en / of vakhandelaar. Gebruik voor een veilige montage van de ankerbouten de juiste boor om het gat te boren volgens de indicatie (diameter). Het boorgat moet diep genoeg zijn zodat de ankerbouten volledig in de muur volledig kunnen zinken. Eventuele muurbedekkingen mogen niet dikker zijn dan 3 mm.

Afvalverwijdering van de verpakking
De verpakking dient bij een recycling te worden afgegeven. Gooi verpakkingen niet in het huisvuil en handel volgens de plaatselijke voorschriften inzake afvalverwijdering.

PL

Przed użyciem urządzenia należy zapoznać się z zasadami bezpieczeństwa i niniejszą instrukcją obsługi. Tylko w ten sposób można pewnie i bezpiecznie korzystać ze wszystkich funkcji. Instrukcję obsługi należy zachować i przekazać ewentualnym następnym użytkownikom.

Użytkowanie zgodne z przeznaczeniem
Uchwyt ścienny służy do montażu na ścianie telewizorów itp. Urządzenie przeznaczone jest wyłącznie do zgodnego z tą instrukcją użytku domowego i nie wolno użytkować go w celach komercyjnych. Każdy inny sposób użytkowania jest równoznaczny z niezgodnym z przeznaczeniem i może prowadzić do szkód materialnych lub nawet szkód osobowych. Producent nie ponosi odpowiedzialności za szkody powstałe w wyniku użytkowania niezgodnego z przeznaczeniem.

Zasady bezpieczeństwa
- Nie korzystać z uchwytu, jeśli wydaje się być uszkodzony.
- Podczas używania urządzenia nigdy nie pozostawiać dzieci bez opieki. Lub należy zainstalować urządzenie w sposób wykluczający dostęp dzieci.
- Urządzenie przeznaczone jest wyłącznie do użytkowania wewnątrz pomieszczeń. Nie używać w wilgotnych pomieszczeniach lub w pobliżu wody. Należy unikać montażu w miejscach, w których mogą występować uderzenia lub wibracje.
- Instalację należy zlecić specjaliście.
- Ten uchwyt wolno montować wyłącznie na pionowych, gładkich ścianach/sufitach zapewniających odpowiednią nośność.
- Może być obciążany wyłącznie do podanego maksymalnego obciążenia.
- Wolno używać wyłącznie oryginalnych części. Części nie posiadające certyfikatu mogą prowadzić do uszkodzenia telewizora lub uchwytu.
- Należy się upewnić, że w ścianie/suficie nie ma instalacji elektrycznej, gazowej ani wodnej.
- Po montażu należy sprawdzać umocowanie śrub regularnie, co 3 miesiące. W razie konieczności luźne lub uszkodzone śruby muszą być dokręcone lub wymienione.
- Nie należy rozmontowywać uchwytu ani dokonywać samodzielnych napraw. W takim przypadku wygasa gwarancja.

Zasady bezpieczeństwa dla załączonych materiałów mocujących do ściany
Przed montażem należy koniecznie sprawdzić strukturę ściany. Załączone materiały mocujące przeznaczone są wyłącznie do ścian z pełnej cegły, betonu lub do belek drewnianych. W przypadku montażu do ściany z innego materiału, np. pustaków, lekkich materiałów budowlanych lub płyt gipsowo-kartonowych, prosimy skontaktować się ze swoim montażystą i/lub wyspecjalizowanym sklepem. W celu zapewnienia bezpieczeństwa montażu kołka konieczne jest użycie do wykonania otworu właściwego wiertła, zgodnie z oznaczeniem (średnica).Wywiercony otwór musi mieć wystarczającą głębokość, aby kołek został całkowicie wpuszczony w ścianę. Ewentualne okładziny ścienne mogą mieć maksymalnie 3 mm grubości.

Utylizacja opakowania
Opakowanie należy przekazać do recyklingu. Nie należy wyrzucać go wraz z odpadami komunalnymi i postępować zgodnie z miejscowymi przepisami dotyczącymi odpadów.

P

Antes de utilizar o aparelho, leia as instruções de segurança e de utilização com precaução. Só assim pode assegurar o bom funcionamento de todas as funções. Preserve as indicações de utilização para puderem ser usadas por um próximo possível utilizador.

Utilização prevista
O suporte de parede serve para a montagem de televisores etc. na parede. De acordo com este manual o aparelho é exlcusivamente para o uso privado e não pode ser utilizado para fins comerciais. Qualquer outro modo de uso é denunciado como ilegal e pode levar a danos de objetos ou até mesmo de pessoas.
O produtor não se responsabiliza por qualquer dano que possa ocorrer por uma utilização ilegal.

Avisos de segurança
- Não utilizar o suporte se ele aparenta estar danificado.
- Não deixa o aparelho sem vigilância a funcionar caso existam crianças em redor. Ou procure colocar o aparelho fora do alcance destas.
- O aparelho está previsto somente para uso em recintos fechados. Não utilizar em recintos húmidos e próximo à água. Evitar estruturas que possam sofrer choques ou vibrações.
- Chamar um especialista para fazer a instalação.
- O suporte de parede só deve ser montado em paredes/tetos verticais, lisas, firmes e resistentes ao peso.
- Este suporte só pode ser carregado com o peso máximo indicado.
- Sòmente peças originais podem ser utilizadas. Peças não certificadas podem causar danos no televisor ou no suporte.
- Certificar-se que na parede/no teto não haja cabos elétricos ou tubos de gás ou água.
- Depois da montagem, verificar o assentamento dos parafusos regularmente a cada 3 meses. Ocasionalmente parafusos soltos ou danificados precisam ser apertados e/ou respectivamente trocados.
- A garantia perde sua validade se o suporte for desmembrado em peças ou reparado pelo próprio usuário.

Avisos de segurança para o material junto de fixação à parede
Verificar antes da montagem a consistência da parede. O material de fixação anexado destina-se apenas à colocação em paredes de tijolos maciços, betão ou vigas de madeira. Caso queira efetuar uma montagem em paredes de outros materiais, tais como tijolos furados, materiais de construção leves ou paineis de gesso, consulte um instalador e / ou um concessionário. Uma montagem segura das buchas requer a utilização da broca correta para o furo de acordo com a característica (diâmetro). O furo deve ser suficientemente fundo para que a bucha entre completamente na parede. Eventuais revestimentos da parede devem ter uma grossura máxima de 3mm.

Reciclagem da caixa
A caixa possui capacidade de reutilização. Não junte com o seu lixo de casa privado. Siga as instruções de reciclagem.

DK

Før du tager apparatet i brug, skal du læse sikkerhedshenvisningerne og denne brugervejledning grundigt igennem. Kun på den måde kan du udnytte alle funktionerne sikkert og pålideligt. Pas godt på denne brugervejledning og giv den videre til evt. nye ejere.

Påtænkt brug
Vægbeslaget bruges til vægmontage af fjernsynsapparater osv.. Apparatet er udelukkende tænkt til privat brug ifølge denne vejledning og må ikke bruges i erhvervsmæssig øjemed. Enhver anden brug gælder som ikke påtænkt og kan føre til tings- og endda personskade. Producenten påtager sig intet ansvar for skader som måtte opstå i forbindelse med ikke påtænkt brug.

Sikkerhedsoplysninger
- Beslaget bør ikke bruges, hvis det synes beskadiget.
- Lad ikke børn være uden opsyn, mens apparatet er i brug. Eller opstil apparatet således, at det er uden for børns rækkevidde.
- Apparatet er kun beregnet til indendørs brug. Det må ikke bruges i fugtige rum eller i nærheden af vand. Konstruktioner hvor der kan indtræffe stød og vibrationer bør undgås.
- Installationen bør udføres af fagfolk.
- Dette vægbeslag må kun monteres på lodrette,glatte, og faste bæredygtige vægge/ lofter.
- Det må kun belastes op til den angivne maxvægt.
- Der må kun anvendes originaldele. Ikke godkendte dele kan føre til skader på fjernsynet eller på beslaget.
- Det skal sikres, at der hverken befinder sig strøm, gas- eller vandledninger i væggen/loftet.
- Efter montagen skal det regelmæssigt hver 3. måned kontrolleres, at skruerne sidder korrekt. Evt. skal beskadigede skruer skrues fast hhv. udskiftes.
- Vægbeslaget må ikke skilles ad i sine enkeltdele eller repareres af køber. I dette tilfælde bortfalder garantien.

Sikkerhedshenvisninger for de medfølgende materialer til vægmontage
Før montagen skal væggens tilstand kontrolleres. De medfølgende materialer til vægmontage er kun beregnet til montage på vægge af teglsten, beton eller træplanker. Ved en montage på vægge af andre materialer, f.eks. Hule teglsten, letbygmaterialer eller gips, skal du henvende dig til din montør og/eller specialforretning. For en sikker montage af rawlplugsene skal der anvendes et korret bor (diameter). Borehullet skal være tilstrækkeligt dybt, til at rawlplugget forsvinder helt i væggen. Eventuelle vægpaneler må ikke være tykkere end 3 mm.

Bortskaffelse af emballagen
Emballagen skal genbruges. Smid den ikke i husholdningsaffaldet og hold dig til de lokale bortskaffelsesregler.

N

Før du bruker apparatet, må du lese instruksjonene og denne håndboken nøye. Bare da kan du bruke alle funksjonene sikkert og pålitelig. Ta vare på denne manualen og gi det til noen. nye eiere.

Tiltenkt bruk
Veggfestet er brukt for vegg installasjon av fjernsynsapparater, etc.. Apparatet er utelukkende beregnet for privat bruk under denne veiledning og må ikke brukes til kommersielle formål. All annen bruk er ikke beregnet og kan føre til skade på eiendom og til og med personskade. Produsenten påtar seg intet ansvar for skader som kan oppstå i forbindelse med ikke-tiltenkte bruken.

Sikkerhetsinformasjon
- Braketten skal ikke brukes hvis det virker skadet.
- Ikke la barn være uten tilsyn når maskinen er i bruk. Eller bestill apparatet slik at det er utilgjengelig for barn.
- Enheten er beregnet for innendørs bruk. Det bør ikke brukes i fuktige områder eller i nærheten av vann. Strukturer som kan oppstå sjokk og vibrasjoner bør unngås.
- Installasjon bør utføres av fagfolk.
- Denne braketten bør monteres på vertikale, glatt, og solide bærekraftig vegger / tak.
- Det kan bare lastes opp til den angitte maxvægt.
- Bruk bare originale deler. Ikke-godkjente deler kan føre til skade på TV eller på braketten.
- Det bør sikres at verken er strøm, gass eller vannrør i veggen / taket.
- Etter installasjonen, den regelmessig hver tredje måneder, må du kontrollere at skruene er sikre. Muligens. bli skadet skruer skrues hhv. skiftes ut.
- Veggbraketten må ikke demonteres i sine komponenter eller reparert av kjøperen. I dette tilfellet garantien ugyldig.

Sikkerhetsinstruks for medfølgende materiell for veggfesting
Veggens tilstand må kontrolleres før monteringen. Det medfølgende materiellet for veggfesting er beregnet for montering bare på vegger laget av solid murstein, betong eller trebjelker. For montering på vegger av andre materialer, som for eksempel hul murstein, lette materialer eller gipsplater, ta kontakt med installatøren og/eller forhandleren. For sikker montering av pluggene, må det brukes korrekt borkrone ifølge merkingen (diameter) for hullet. Hullet må være dypt nok til at pluggen blir tilstrekkelig innfelt i veggen. Eventuell veggkledning må ikke være tykkere enn maks. 3 mm.

Kassering av emballasjen
Deponering av emballasje Emballasjen må resirkuleres. Ikke kast i husholdningsavfallet og hold deg til lokale regler følges.

S

Innan du använder apparaten bör du först läsa säkerhetsanvisningarna och denna bruksnavisning noga. Bara på detta sätt är du säker på alla funktioner och kan använda dem på ett säkert sätt. Spara bruksanvisningen ordentligt och överlämna den till en ev. efterkommande ägare.

Regelmässigt bruk
Väggfästet fungerar för upphängning av TV-apparater, etc., på väggen. Produkten är enbart avsedd för privat bruk i enlighet med denna bruksanvisning och får inte användas yrkesmässigt. Allt annat bruk anses vara ej regelmässigt och kan leda till sakskador eller t.o.m. personskada.Tillverkaren påtar sig inget ansvar för skador som uppstår vid ej regelmässigt bruk.

Säkerhetsanvisningar
- Använd inte fästet om det visar sig vara skadat på något sätt.
- Lämna inte barn utan uppsikt när apparaten används, eller placera apparaten så, att barn inte kan komma åt den.
- Fästet är endast avsett för inomhusbruk. Det bör inte användas i fuktiga utrymmen eller nära vatten. Undvik byggnader där skakningar eller vibrationer kan förekomma.
- Låt en yrkesman utföra installationen.
- Väggfästet får bara monteras på vertikala, jämna, solida och stabila väggar och tak.
- Det får endast belastas upp till den angivna max-vikten.
- Endast originaldelar får användas. Oauktoriserade delar kan leda till skador på TV:n eller på väggfästet.
- Säkerställ att det inte finns några elektriska-, gas- eller vattenrör i väggen/taket.
- Efter installationen bör man kontrollera att alla skruvar sitter ordentligt var tredje månad. Om nödvändigt måste lösa eller skadade skruvar dras åt igen eller bytas ut.
- Skruva inte isär väggfästet eller försök reparerara det själv. Detta resulterar i att garantin upphör.

Säkerhetsinformation för bifogat väggmonteringsmaterial
Kontrolla väggbeskaffenheit innan montering. Medföljande väggmonteringsmaterialet är endast ämnat för fäste på väggar av heltegel, betong eller träbalkar. Vid montage på väggar av andra material som t.ex. håltegel, lättviktsmaterial eller gipsskivor kontakta en montör eller fackhandeln. För säker montering av pluggarna måste rätt borr enligt märkningen (diameter) användas. Borrhålet måste vara tillräckligt djupt för att pluggen sänks fullständigt in i väggen. Eventuella väggförklädnader för vara högst 3 mm tjocka.

Underhåll och förpackning
Förpackningen skall återanvändas. Kasta den inte i hushållsavfallet utan följ lokala avfallsföreskrifter.

FIN

Ole hyvä ja lue ennen laitteen käyttöönottoa turvallisuushuomautukset sekä käyttöohjeet huolellisesti läpi. Vain näin voit käyttää kaikki toiminnot turvallisesti ja luotettavasti. Säilytä käyttöohjeet hyvin ja anna ne eteenpäin mahdolliselle uudelle laitteen omistajalle.

Tarkoituksenmukainen käyttö
Seinäpidike on tarkoitettu televisioiden ym. laitteiden seinä-asennukseen. Laite on yksinomaan tarkoitettu yksityistalouden käyttöön näiden käyttöohjeiden mukaisesti. Laite ei saa käyttää liiketoiminnallisiin tarkoituksiin. Muu käyttöä katsotaan olevan ei tarkoituksenmukainen käyttö. Se voi johtaa esinevahinkoihin tai jopa henkilövahinkoihin. Valmistaja ei vastaa vahingoista, jotka johtuvat ei tarkoituksenmukaisesta käytöstä.

Turvallisuusvihjeet
- Älä käytä pidike, jos se näyttää olevan vahingoittunut.
- Laite ollessaan käytössä lapset ei saa jättää ilman valvontaa. Aseta laite näin, etteivät lapset pääsevät käsiksi siihen.
- Laite on tarkoitettu vain sisätiloihin. Älä käytä sitä kosteissa tiloissa tai veden läheisyydessä. Vältä päällysrakenteet, joissa voi esiintyä iskut tai tärinät.
- Ole hyvä ja jätä asennukset ammattimiehille.
- Tämä seinäpidike saa asentaa vain pystysuorissa, tasaisissa ja lujasti kantavissa seinissä/laipioissa.
- Se saa kuormittaa vain sallitun enimmäispainoon asti.
- Vain alkuperäiset osat saa käyttää. Osat, joita ei ole sertifioitu, voi vahingoittaa television tai pidikkeet.
- Varmista, että seinässä/laipiossa ei ole sähkö- eikä kaasu- tai vesijohtoja.
- Ole hyvä ja tarkista asennuksen jälkeen ruuvien pito säännöllisesti kolmen kuukauden välein. Tarvittaessa irtonaiset tai vahingoittuneet ruuvit on kiristettävä tai vaihdettava.
- Seinäpidike ei saa purkaa osiin tai korjata itse. Sellainen toiminta mitätöi takuun.

Turvallisuusvihjeet liitteenä oleva seinäkiinnitysmateriaalia varten
Tarkistakaa ennen asennustöiden suorittamista ehdottomasti seinän tila. Mukaan toimitettu seinäkiinnitysmateriaali soveltuu asennettavaksi vain täystiili-, betoni- tai hirsiseiniin. Asennuksessa seiniin muusta materialista, esim reikätiileihin, kevyeen rakennusmateriaaliin tai kipsikartonkiin, olkaa hyvä ja kääntäkää asentajan tai ammattiliikkeen puoleen. Tulpan varmaa asennusta varten on porausta varten käytettävä oikea poraterä merkinnän mukaan (läpimitta). Porausreikä on oltava tarpeeksi syvä, jotta tulppa voidaan upottaa täysin seinään. Mahdollinen seinäpäällyste saa olla enintään 3 mm paksu.

Pakkauksen kierrätys
Pakkaus on annettava kierrätykseen. Älä heittää pakkauksen talousjätteisiin ja toimi vastaavien paikallisten kierrätysohjeiden mukaan.

RUS

Перед тем, как использовать устройство, прочтите, пожалуйста, внимательно инструкцию по эксплуатации. Только прочитав инструкцию, вы сможете правильно использовать все функции. Сохраняйте инструкцию и передавайте ее по возможности другим пользователям данного устройства.

Соответственное применение
Настенное крепление служит для крепления телевизора на стене. Данное устройство предназначено исключительно для использования в личных целях. Запрещено использовать данное устройство для коммерческой выгоды. Любая другая эксплуатация, которая выполняется не по предназначению, может привести к материальному ущербу или к травмам и повреждениям. Производитель не берет на себя ответственность за повреждения и ущерб, нанесенный в результате не неправильного использования.

Указания по мерам безопасности
- Не использовать крепление с дефектом или подозрением на поломку.
- Не оставляйте детей без присмотра с устройством, либо установите устройство так, чтобы дети не имели к нему доступ.
- Устройство предназначено только для внутреннего применения. Не использовать в мокрых и сырых помещениях или в близь воды. Избегайте поверхности, на которых могут появляться трещины и вибрации.
- Установку устройства обязан провести специализированный персонал.
- Данное крепление разрешено крепить только на вертикальных, плоских и устойчивых стенах/потолках.
- На полку разрешено ставить груз только до максимально допустимого порога.
- Использовать только орбгинальные запасные части. Не оригинальные части могут привести к повреждению телевизора и крепления.
- Убедитесь в том, что на месте крепления не проходит проводка газа, электричества или воды.
- Проверяйте каждые 3 месяца после установки все болты. Болты должны быть хорошо затянутыми и чистыми. Повреждения недопустимы.
- Не проводите ремонтные или разборочные работы с данным устройством. В таких случаях гарантия теряет свою действительность.

Инструкции по технике безопасности для материалов настенного монтажа, включенных в комплект
Перед установкой обязательно проверьте структуру стены. Входящие в комплект материалы для настенного монтажа, предназначены исключительно для применения на стенах из полнотелого кирпича, бетона или деревянных балок.
В случае применения на стенах из других материалов, например, пустотелого кирпича, легких строительных материалов или гипсокартона, обращайтесь к сборщику и / или к дилеру. Для безопасной установки анкерных болтов должны быть использованы подходящие сверла для сверления отверстий в соответствии с характеристиками (диаметр). Просверленное отверстие должно быть достаточно глубоким, чтобы анкерный болт был полностью введен в стену. Толщина любых настенных покрытий не должна превышать 3 мм.

Утилизация упаковки
Упаковка является перерабатываемой. Не выбрасывайте упаковку в домашний мусор. Отдайте упаковку в соответственную точку по приему специального мусора.

GR

Προτού χρησιμοποιήσετε τη συσκευή σας, παρακαλούμε διαβάστε προσεκτικά τις υποδείξεις ασφαλείας καθώς και τις παρούσες οδηγίες χρήσης. Μόνο έτσι θα είστε σε θέση να χρησιμοποιήσετε όλες τις λειτουργίες με ασφάλεια και αξιοπιστία. Φυλάξτε καλά τις οδηγίες χρήσης και παραδώστε τις σε πιθανούς επόμενους κατόχους.

Προβλεπόμενη χρήση
Το στήριγμα τοίχου προβλέπεται για τη στήριξη συσκευών τηλεόρασης σε τοίχο. Το εξάρτημα προβλέπεται αποκλειστικά για τη χρήση σύμφωνα με τις παρούσες οδηγίες σε ιδιωτικούς χώρους και δεν επιτρέπεται να χρησιμοποιείται για επαγγελματικούς σκοπούς. Κάθε άλλου είδους χρήση θεωρείται εσφαλμένη και μπορεί να οδηγήσει σε υλικές ζημιές ή ακόμη και σε σωματικές βλάβες. Ο κατασκευαστής δεν αναλαμβάνει καμία ευθύνη για ζημιές, οι οποίες προκλήθηκαν λόγω λανθασμένης χρήσης.

Υποδείξεις ασφαλείας
- Παρακαλούμε μη χρησιμοποιείτε το στήριγμα εάν φαίνεται να έχει υποστεί φθορές.
- Μην αφήνετε τα παιδιά χωρίς επιτήρηση κατά τη διάρκεια χρήσης της συσκευής. Ή τοποθετήστε τη συσκευή κατά τέτοιο τρόπο ώστε τα παιδιά να μην έχουν πρόσβαση σε αυτή.
- Το στήριγμα προβλέπεται μόνο για χρήση σε εσωτερικούς χώρους. Παρακαλούμε μη το χρησιμοποιείτε σε υγρούς χώρους ή κοντά σε νερό. Αποφύγετε κτίρια, στα οποία μπορεί να υπάρξουν προσκρούσεις και δονήσεις.
- Παρακαλούμε αναθέστε την τοποθέτηση σε εξειδικευμένο τεχνικό.
- Το στήριγμα τοίχου θα πρέπει να τοποθετείται μόνο σε κάθετους, επίπεδους και σταθερούς τοίχους/ταβάνια.
- Μην υπερβαίνετε το μέγιστο επιτρεπόμενο βάρος.
- Επιτρέπεται η χρήση μόνο αυθεντικών εξαρτημάτων. Μη πιστοποιημένα εξαρτήματα μπορεί να προκαλέσουν ζημιές στην τηλεόραση ή στο στήριγμα.
- Βεβαιωθείτε ότι στο ταβάνι δεν υπάρχουν αγωγοί ρεύματος, αερίου ή νερού.
- Κατόπιν τοποθέτησης παρακαλούμε ελέγξτε τακτικά τη σταθερότητα των βιδών κάθε 3 μήνες. Συσφίξτε ή αντικαταστήστε εάν χρειαστεί χαλαρωμένες ή φθαρμένες βίδες.
- Μην αποσυναρμολογείτε το στήριγμα τοίχου στα επιμέρους εξαρτήματά του ή μην πραγματοποιείτε επισκευές σε αυτό. Σε αντίθετη περίπτωση η εγγύηση παύει να ισχύει.

Οδηγίες ασφαλείας των υλικών στήριξης σε τοίχο που περιλαμβάνονται στη συσκευασία
Ελέγξτε πριν από την εγκατάσταση οπωσδήποτε τη σύσταση του τοίχου. Τα υλικά στήριξης σε τοίχο που περιλαμβάνονται στη συσκευασία προβλέπονται μόνο για τη στήριξη σε τοίχους από οπτόπλινθους, σκυρόδεμα ή ξύλινες δοκούς. Σε περίπτωση στήριξης σε τοίχους από άλλα υλικά, για παράδειγμα διάτρητα τούβλα, ελαφριά οικοδομικά υλικά ή γυψοσανίδες, απευθυνθείτε στον υπεύθυνο εγκατάστασης και/ή στον εξειδικευμένο έμπορό σας. Για την ασφαλή τοποθέτηση των πείρων θα πρέπει να χρησιμοποιηθεί το κατάλληλο τρυπάνι για τη διάνοιξη των οπών σύμφωνα με τα χαρακτηριστικά (διάμετρος). Η οπή διάτρησης θα πρέπει να είναι αρκετά βαθιά ώστε ο πείρος να εισχωρεί πλήρως μέσα στον τοίχο. Τυχόν επενδύσεις τοίχου επιτρέπεται να διαθέτουν το πολύ 3 χιλ. πάχος.

Ανακύκλωση συσκευασίας
Η συσκευασία θα πρέπει να ανακυκλώνεται. Παρακαλούμε μην την απορρίπτετε μαζί με τα οικιακά απορρίμματα και ακολουθήστε τους σχετικούς τοπικούς κανονισμούς ανακύκλωσης.

TR

Cihazı kullanmadan önce lütfen güvenlik talimatlarını ve kullanım kılavuzunu okuyunuz. Ancak böyle tüm özelliklerine güvenli kullanabilirsiniz. Kullanım kılavuzunu saklayınız ve muhtemel sonraki sahiplerine teslim ediniz.

Amaca uygun kullanım
Duvar aparatı televizyonları duvara asmaya yarar. Aparat sadece özel kullanım için kılavuzda belirtildiği gibi kullanılmalı ve ticari olarak kullanılmamalı. Amacı dışında herhangi başka bir kullanım yanlış olarak kabul edilir ve maddi hasar veya yaralanmalara yol açabilir. Amacı dışındaki kullanımlar da üretici doğabilecek hasarlarda sorumluluk kabul etmez.

Güvenlik talimatları
- Askı aparatı hasarlı görünüyorsa lütfen kullanmayınız.
- Cihaza ulaşamamaları için, cihaz kullanıldığı sırada, çocukları kesinlikle gözetiminiz altında tutunuz.
- Aparat sadece iç mekân kullanımına uygundur. Nemli mekânlarda veya suya yakın kullanmayınız. Darbe veya titreşim oluşabilecek yapıtlarda kullanmayınız.
- Kurulumu lütfen uzmanlar tarafından gerçekleştirdin.
- Askı aparatı sadece yatay, düz ve sağlam taşıma gücüne sahip duvarlara/tavanlara monte edilebilir.
- Aparata belirtilen asgari taşıma gücü kadar yüklenmeli.
- Sadece orijinal parçalar kullanılmalı. Onaylanmamış parçalar televizyonda veya aparat da hasarlara yol açabilir.
- Duvarda/tavanda elektrik-, gaz-, veya su tesisatı bulunmadığından emin olunuz.
- Montajdan sonra lütfen her 3 ayda bir vidaları gevşemeye ve hasarlara karşı kontrol ediniz. Gerektiğinde vidaları sıkınız veya değiştiriniz.
- Askı aparatını parçalarına ayırmayınız veya tamiratına girişmeyiniz, yoksa garanti kapsamı dışına çıkar.

İçerikteki duvara montaj ürünü ile ilgili güvenlik bilgileri
Montajdan önce mutlaka duvarın durumunu gözden geçirin. İçerikteki duvara nontaj ürünü yanlız tam tuğla, beton ağaç duvar montajına uygundur. Farklı oluşumdaki duvarlar örneğin kiremit, hafif yapı malzemesi ve alçıpan duvarlarda montajcınız veya satıcınıza başvurun. Dübel deliğinin doğru ebatlarda olması (doğru genişlik) doğru matkap ile delinmelidir. Delinen delik yerince derin olmalıdırki dümel duzarda tamamen kaybolsun. Duvaz kaplamaları en fazla 3 mm kalınlığında olmalıdır.

Ambalajın tasfiyesi
Ambalajlar tekrar değerlendirilecektir. Ev çöpüne atmayınız ve yerel tasfiye yönetmeliklere uygun hareket ediniz.

CZ

Před použitím přístroje si pozorně přečtěte bezpečnostní pokyny a tento uživatelský návod. Jen tak můžete bezpečně a spolehlivě používat všechny funkce. Uschovejte tento návod a předejte jej případnému dalšímu vlastníkovi.

Zamýšlené použití
Držák na stěnu slouží k montáži televizních přijímačů atd. na stěnu. Přístroj je výhradně určený, dle tohoto manuálu, pro domácí použití a nesmí být používán pro komerční účely. Jakékoliv jiné použití je považováno za nevhodné a může dokonce vést k poškození majetku nebo zranění osob. Výrobce nenese žádnou odpovědnost za škody způsobené nesprávným používáním.

Bezpečnostní pokyny
- Nepoužívejte prosím držák v případě, když vypadá poškozeně.
- Nenechávejte děti bez dozoru během provozu přístroje. Nebo zařízení umístěte tak, aby na ně děti nedosáhli.
- Přístroj je určen jen do vnitřních prostor. Nepoužívejte jej na vlhkých místech nebo v blízkosti vody. Vyhněte se umístění přístroje na místo, kde se mohou vyskytovat nárazy a vibrace.
- Montáž přenechejte odborníkovi.
- Tento držák se smí instalovat jen na rovné, hladké, pevné a zatížitelné stěny / stropy.
- Může se zatížit jen do zadané maximální hmotnosti.
- Používat se smějí jen originální díly. Necertifikované díly mohou způsobit poškození televizoru nebo držáku.
- Ujistěte se, že se ve stěně / stropě nenachází elektrické vedení, rozvod plynu nebo vodovodní potrubí.
- Po instalaci kontrolujte pravidelně každé 3 měsíce dotažení šroubů. Popř. se musí uvolněné nebo poškozené šrouby znovu pevně dotáhnout popř. vyměnit.
- Nerozebírejte držák na stěnu na jednotlivé díly nebo je sami neopravujte. Došlo by ke ztrátě záruky.

Bezpečnostní pokyny pro přiložený upevňovací materiál na stěnu
Před instalací bezpodmínečně zkontrolujte vlastnosti stěny. Dodávaný materiál pro montáž na stěnu je určen pro stěny z plných cihel, betonu nebo dřevěných trámů. Při montáži na stěnu z jiných materiálů, například dutých perforovaných cihel, lehkých stavebních materiálů nebo sádrokartonových desek, se obraťte na svého instalatéra a / nebo prodejce. Pro bezpečnou instalaci kotvy musí být pro vrtaný otvor použit správný vrták v souladu s označením (průměrem). Otvor musí být dostatečně hluboký, aby kotva byla zcela zapuštěna do zdi. Jakékoliv pokrytí stěn musí mít tloušťku menší než 3 mm.

Likvidace obalů
Obal je určený k recyklaci. Prosím, nevhazujte jej do domácího odpadu a jednejte podle místních předpisů o nakládání s odpadem.

SK

Pred použitím prístroja si pozorne prečítajte bezpečnostné pokyny a tento užívateľský návod. Len tak môžete bezpečne a spoľahlivo používať všetky funkcie. Uschovajte tento návod a odovzdajte ho prípadnému ďalšiemu vlastníkovi.

Zamýšľané použitie
Držiak na stenu slúži k montáži televíznych prijímačov atď na stenu. Prístroj je výhradne určený, podľa tohto manuálu, pre domáce použitie a nesmie byť používaný pre komerčné účely. Akékoľvek iné použitie je považované za nevhodné a môže dokonca viesť k poškodeniu majetku alebo zraneniu osôb. Výrobca nenesie žiadnu zodpovednosť za škody spôsobené nesprávnym používaním.

Bezpečnostné pokyny
- Nepoužívajte prosím držiak v prípade, keď vyzerá ako poškodený.
- Nenechávajte deti bez dozoru počas prevádzky prístroja. Alebo zariadenie umiestnite tak, aby na ne deti nedosiahli.
- Prístroj je určený len do vnútorných priestorov. Nepoužívajte ho na vlhkých miestach alebo v blízkosti vody. Vyhnite sa umiestneniu prístroja na miesto, kde sa môžu vyskytovať nárazy a vibrácie.
- Montáž prenechajte odborníkovi.
- Tento držiak sa smie inštalovať len na rovné, hladké, pevné a zaťažiteľné steny / stropy.
- Môže sa zaťažiť len do zadanej maximálnej hmotnosti.
- Používať sa smú len originálne diely. Necertifikované diely môžu spôsobiť poškodenie televízora alebo držiaka.
- Uistite sa, že sa v stene / strope nenachádza elektrické vedenie, rozvod plynu alebo vodovodné potrubie.
- Po inštalácii kontrolujte pravidelne každé 3 mesiace dotiahnutie skrutiek. Popr. sa musí uvoľnené alebo poškodené skrutky znova pevne dotiahnuť popr. vymeniť.
- Nerozoberajte držiak na stenu na jednotlivé diely, alebo ich sami neopravujte. Došlo by k strate záruky.

Bezpečnostné pokyny pre priložený upevňovací materiál na stenu
Pred inštaláciou bezpodmienečne skontrolujte vlastnosti steny. Dodávaný materiál pre montáž na stenu je určený pre steny z plných tehál, betónu alebo drevených trámov. Pri montáži na stenu z iných materiálov, napríklad dutých perforovaných tehál, ľahkých stavebných materiálov alebo sadrokartónových dosiek, sa obráťte na svojho inštalatéra a / alebo predajcu. Pre bezpečnú inštaláciu kotvy musí byť pre vŕtaný otvor použitý správny vrták v súlade s označením (priemerom). Otvor musí byť dostatočne hlboký, aby kotva bola úplne zapustená do steny. Akékoľvek pokrytie stien musia mať hrúbku menšiu ako 3 mm.

Likvidácia obalov
Obal je určený na recykláciu. Prosím, nevyhadzujte ho do domáceho odpadu a konajte podľa miestnych predpisov o nakladaní s odpadom.

H

A berendezés használata előtt kérjük, figyelmesen olvassa el a biztonsági utasításokat és a jelen használati útmutatót. Csak így fogja tudni biztonságosan és megbízhatóan használni valamennyi funkciót. A használati útmutatót gondosan őrizze meg, és adja tovább a berendezés esetleges jövőbeni tulajdonosainak.

Rendeltetésszerű használat
A falitartó tévé és más készülékek falra-történő szerelésére szolgál. Az eszköz a használati utasításban foglaltak szerint kizárólag magáncélú használatra alkalmas, azt tilos kereskedelmi/ipari célokra használni. Minden egyéb felhasználási mód nem rendeltetésszerűnek tekintendő, és anyagi kárt, vagy akár személyi sérülést is okozhat. A gyártó nem vállal felelősséget a berendezés nem rendeltetésszerű használatából eredő károkért.

Biztonsági utasítások
- Kérjük, ne használja a tartót, ha az sérültnek tűnik.
- A berendezés üzemeltetése idején ne engedjen gyermekeket felügyelet nélkül a közelbe, vagy a berendezést úgy állítsa fel, hogy a gyermekek ne érhessék el.
- Az eszköz csak beltéri célra használható. Kérjük, ne használja nedves helyen vagy vízközelben. Kerülje az ütközéssel és rázkódással járó szerelési módokat.
- Szerelését bízza szakemberre.
- A falitartót kizárólag függőleges, sima felületű és erős teherbírású falra/plafonra szabad csak szerelni.
- Csak a megadott felső súlyhatárig szabad terhelni.
- Csak eredeti alkotórészeket használjon. Az általunk nem engedélyezett alkatrészek használata sérülést okozhat a televíziónak vagy a tartónak.
- Győződjön meg róla, hogy a falban/plafonban nincs-e (rejtett) elektromos-, gáz-, vagy vízvezeték.
- Szerelés után három havonta rendszeresen ellenőrizze a csavarokat. Szükség esetén a laza vagy sérült csavarokat húzza meg vagy cserélje ki.
- Ne szedje szét a falitartót alkotórészeire és ne próbálja meg saját maga megjavítani. Különben elveszti garanciális jogait.

A fali rögzítéshez való mellékelt elemekre vonatkozó biztonsági utasítások
A szerelés előtt ellenőrizze a fal alkalmasságát. A mellékelt fali rögzítőelemek csakis tömör téglából, betonból vagy fagerendákból készült falakra alkalmasak. Más anyagból, például állólyukú téglából, könnyű építőanyagokból vagy gipszkartonból készült falakra való szerelés esetén forduljon szerelőhöz és/vagy szakkereskedéshez. A tipli biztos felszereléséhez a jelölésnek (átmérőnek) megfelelő fúrót kell használni. A furat elég mély kell legyen ahhoz, hogy a tipli teljes egészében beleférjen. A fal esetleges borítása legtöbb 3 mm vastagságú lehet.

A csomagolás ártalmatlanítása
A csomagolást újrahasznosítás céljából vissza kell szolgáltatni. Kérjük, ne dobja a háztartási hulladék közé, és a helyi ártalmatlanítási előírásoknak megfelelően kezelje.

FIXED WALL MOUNT
STARR / FIJO

E

Model: WTL 1
EDP 35554

TV WALL BRACKET / TV WANDHALTERUNG / SOPORTE DE PARED

Technical Specification

Package Contents

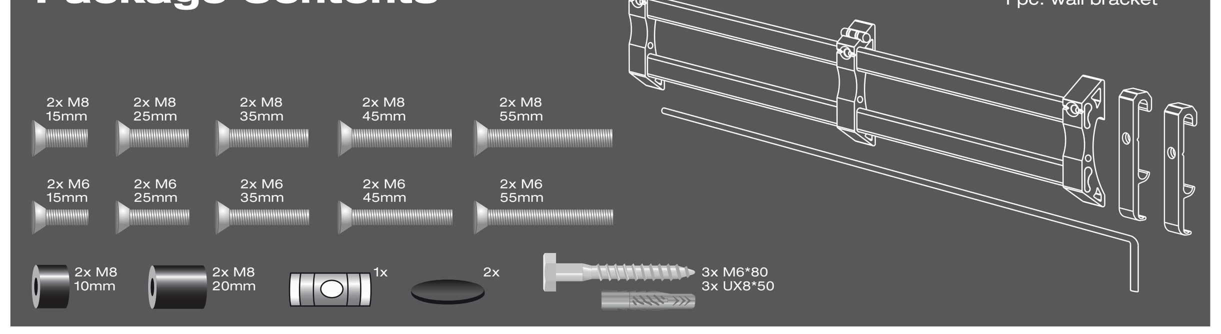

Required for installation

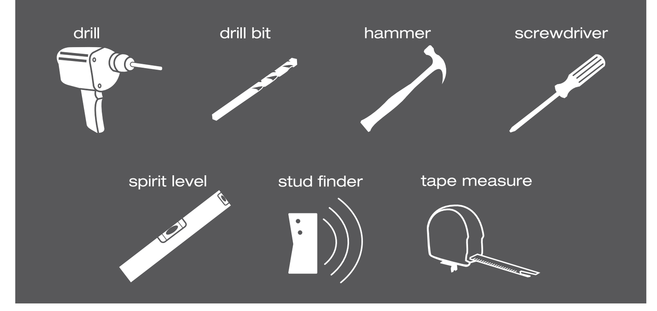

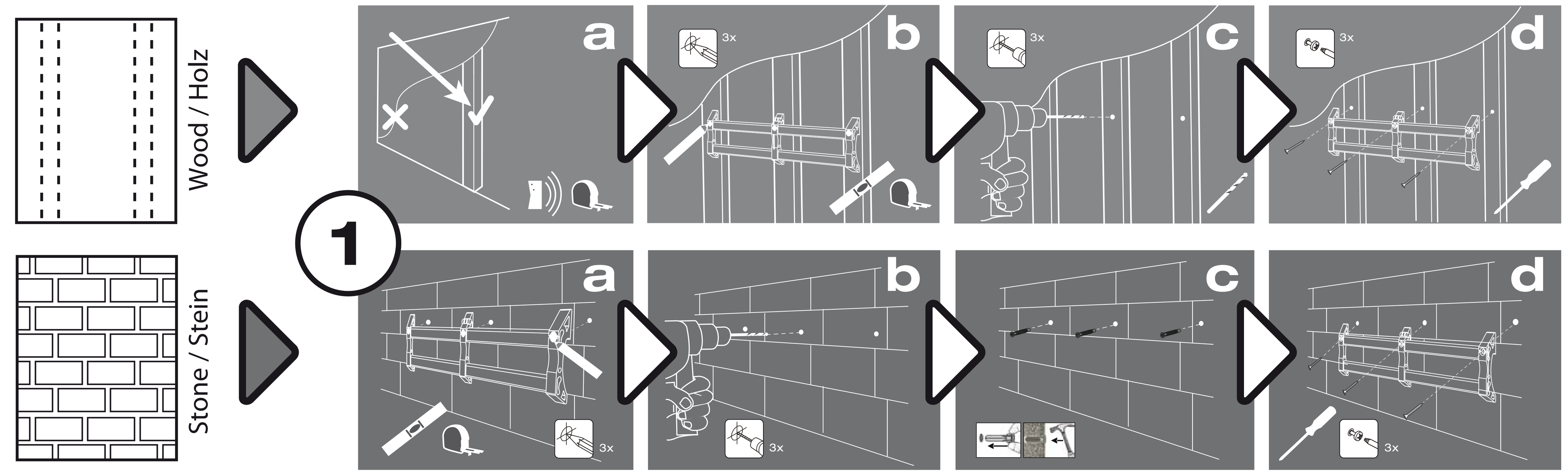

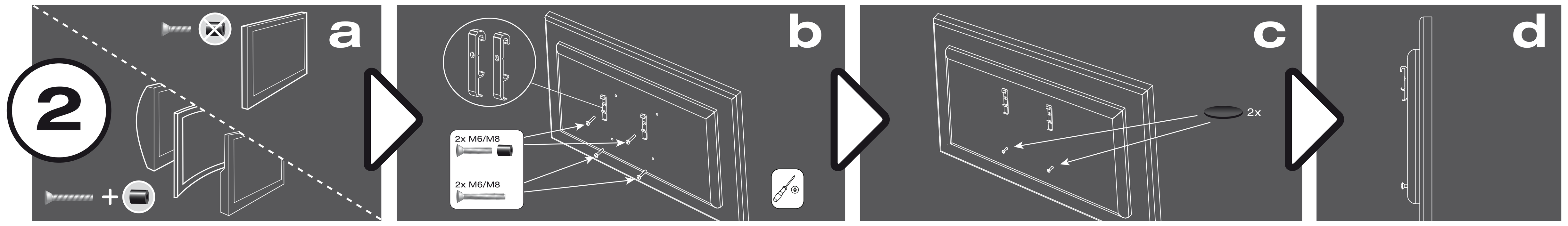

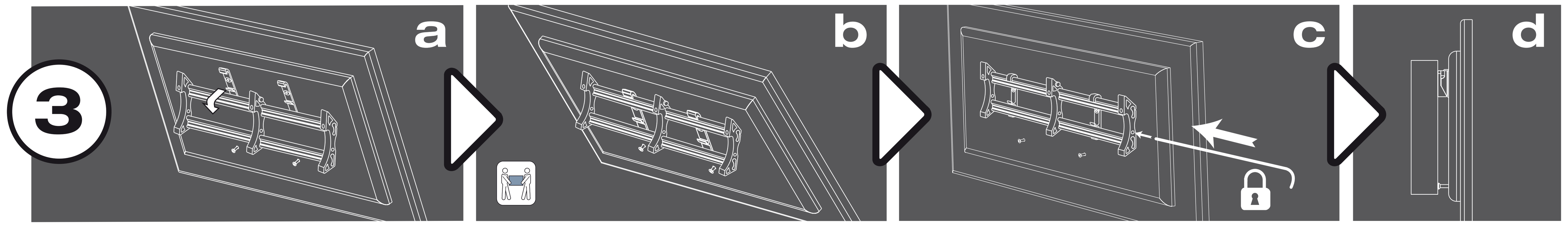

D hotline@vivanco.de
GB consumer@vivanco.co.uk
F hotline@vivanco-france.fr
E vivanco@vivanco.es
I vivanco@vivanco.it
NL info@vivanco.nl

www.vivanco.com
www.vivanco.de

Austria
Vivanco Austria GmbH
Triesterstrasse 10/ 4
AT - 2351 Wr. Neudorf
Tel.: (+43) 2236 893 7400
Fax: (+43) 2236 893 7408
office@vivanco.at

BeNeLux
Vivanco (Benelux) B.V.
Galvanibaan 8
NL – 3439 MG Nieuwegein
Tel.: (+31) 306 007 050
Fax: (+31) 306 007 055
info@vivanco.nl
www.vivanco.nl

Finland
AV-Komponentti OY
Koronakatu 1a
FI - 02210 Espoo
Tel. (+358) 9 8678 020
Fax (+358) 9 8678 0250
info@avkomponentti.fi
www.avkomponentti.fi

France
VIVANCO France
Immeuble Le Botanic
40 avenue de Lingenfeld
FR-77200 TORCY
Tel.(+33) 1 64 73 11 99
Fax (+33) 1 64 61 70 32
hotline@vivanco.fr
www.vivanco.fr

Germany
Vivanco GmbH
Ewige Weide 15
D-22926 Ahrensburg
Tel. 0180/5 40 49 10
hotline@vivanco.de
www.vivanco.de

Greece
DIGITECH S.A.
200, Iroon Polytechniou str.
GR - 41221 Larissa
Tel. (+30) 2410 284800
Fax (+30) 2410 579092
info@dtsa.gr

Hungary
VS-INTER-TRADE KFT.
Erdesz ut 1.
2800 Tatabanya
Tel / Fax: (36) 34-300-347
vizis@vivanco.hu

Italy
Cellular Italia S.p.a.
Via Lambrakis 1/A
42122 Reggio Emilia (Italy)
Phone (+39) 0522 33 40 02
Fax (+39) 0522 33 40 01
www.cellularline.com

Poland
Vivanco Poland Sp.z.o.o.
Ul. Sosnkowskiego 1
PL – 02-495 Warszawa
Tel.: (+48) 22 723 0745
Fax: (+48) 22 723 0750
info@vivanco.pl
www.vivanco.pl

Portugal
Esotérico, Consultores de Som, Lda.
Praceta Alves Redol, No. 2
Franqueiro-Loures
PT - 2670 Loures
Tel.: (+351) 219 838 944
Fax: (+351) 219 823 164
info@esoterico.pt
www.esoterico.pt

Slovakia & Czech Republic
DSI Slovakia s.r.o.
Juzna trieda 117
SK - 040 01 Kosice
Tel.: (+421) 556 118 136
Fax: (+421) 556 118 111
vivanco@dsi.sk

Spain
Vivanco Accesorios S.A.
P. I. Antiguo Gütterman
Crta. Nova de Sta. Mª de
Palautordera a S. Celoni s/n
ES - 08460 - Sta. Mª de
Palautordera (Barcelona)
Tel.: (+34) - 93 848 35 20
Fax: (+34) - 93 848 16 67
vivanco@vivanco.es
www.vivanco.es

Sweden
Sound & Vision Support AB
Tryffelslingan 16
SE - 18157 Lidingö
Tel.: (+46) 8 446 0590
Fax: (+46) 8 446 0595
info@svsupport.se
www.svsupport.se

Switzerland
Vivanco Suisse AG
Alte Landstr. 15, AU
CH - 8820 Au ZH
Tel.: (+41) 44 782 6800
Fax: (+41) 44 782 6810
info@vivanco.ch
www.vivanco.ch

United Kingdom
Vivanco (UK) Ltd.
Vivanco House
Luton Enterprise Park
Sundon Park Road
GB - Luton LU3 3GU
Tel.: (+44) 1582 578 740
Fax: (+44) 1582 578 741
consumer@vivanco.co.uk

Ex-Yugoslavia
(Serbien, Montenegro, Bosnien,
Herzegowina, Mazedonien
& Kroatien)
Rodocomp d.o.o.
Gortina 143
SLO - 2366 Muta
Tel. (386) 2 8879202
Fax. (386) 2 8761143
Prodaja@rodocomp.si
www.rodocomp.si

Estonia
Nordic Digital EE
Tööstuse tee 6
EST - 61707 Ülenurme /Tartumaa
Tel. (372) 7 337 700
Fax. (372) 7 337 729
info@nordic-digital.ee

Lithuania & Latvia
Elektronikos Pasaulis
Sausio 13-osios 4-1
LT– 05113 Vilnius
Tel.: (370) 5 2788678
(370) 5 2700221
Fax: (370) 5 2700223
www.elektronikospasaulis.lt

Iceland
Nyherji hf.
Borgartun 37
105 Reykjavik
Iceland
Tel.: 00354 569 7700
Fax: 00354 569 7799
www.nyherji.is

Russia
OOO Unibat
Ivana Franko str. 48,
Entrance 3
RUS-121351 Moscow
Phone & Fax
(007) 495 2325349
(007) 495 2325134
(007) 495 2325133
unibat@mail.ru

Slovenia
BIG BANG d.o.o
– SKUPINA MERKUR
Smartinska 152
SLO - 1000 Ljubljana
Tel.: (386) 1 309 3700
Fax: (386) 1 309 3760
info@bigbang.si
www.bigbang.si

Romania
NOVA DISTRIBUTION
INTERNATIONAL SRL
5 SMARANDA BRAESCU STR.,
BL.1G, SC.B, ET.1, AP.18,
SECTOR 1 ,
014201 Bucharest
Tel.: 0040.21.233.19.03
Tel.: 0040.744.37.27.89
Fax: FAX : 0040.21.233.15.40
office@nme.ro

Ukraine
Sotel Ltd.
Likhacheva blvd 1/27
UA - 01042 Kiev
Tel. +380 4450 164 640
Fax. +380 4450 164 40
sotel@stvt.kiev.ua