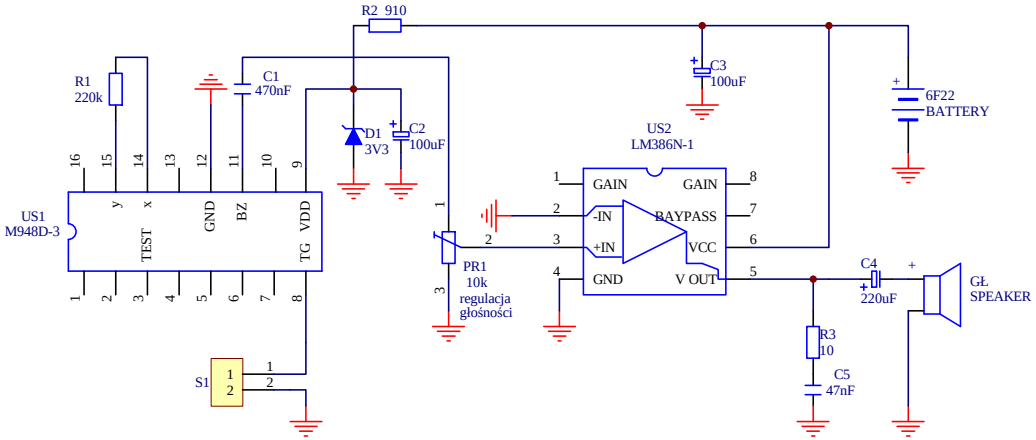
R2 910
R1
220k
C1
470nF
D1
3V3
C2
100uF
C3
100uF
6F22
BATTERY
US2
LM386N-1
US1
M948D-3
y
x
TEST
GND
BZ
VDD
TG
GAIN
-IN
+IN
GND
GAIN
BAYPASS
VCC
V OUT
PR1
10k
regulacja
głośności
C4
220uF
GŁ.
SPEAKER
R3
10
C5
47nF
S1